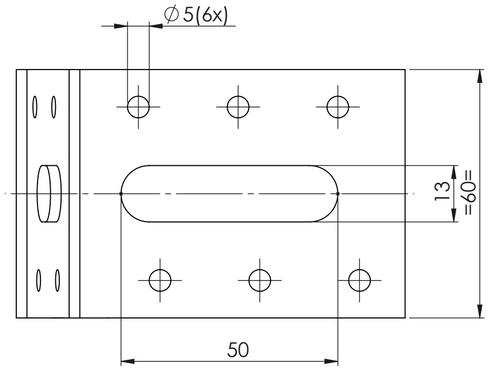

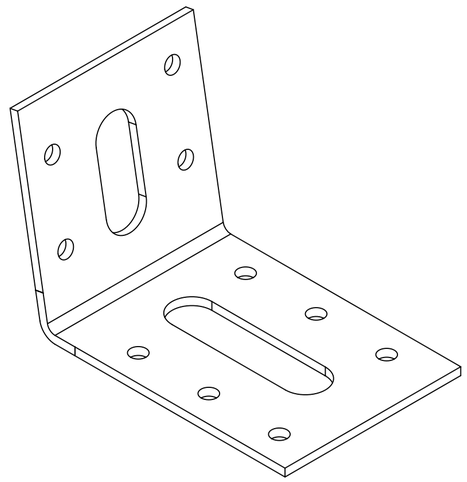

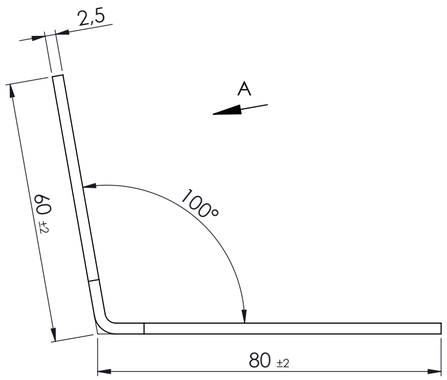

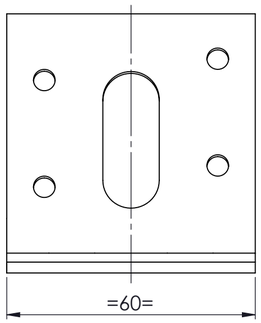

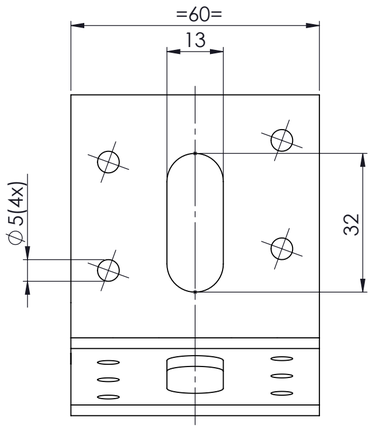

AANZICHT A

PRODUKTIE TEKENING

Opmerking:			
Art.nr.:			
Grondstof:			
Stempel:			
GEBR.BODEGRAVEN BV verbindingen voor de bouw			
Accoord:	Get.: RdK	Getekend volgens NEN-norm	Materiaal: S350
	Datum: 15-10-2019		Oppervlakte: Zink Magnesium
	Versie:		Eenheid: mm
Datum:	Schaal: 1:1		Aantal:
	Tek.nr.: 072502	Art.omschrijving: Bovendorpelanker 100° 60x80	A2
	Atoomweg 2 tel: 0172 52 01 10 fax: 0172 57 17 53 www.gb.nl		