DESTIL CilinderMeetKaart

Print de DESTIL CilinderMeetKaart

Deze kaart is speciaal voor u ontwikkeld!
Dit om op een eenvoudige manier zelf het juiste formaat van uw cilinder te kunnen meten.

1) **Print** deze pdf **op 100%**
   Vink bij de printerinstellingen 'Ware grootte' aan
   Controleer op de print het formaat m.b.v. de controlelijnen
2) Knip de kaart over de stippellijn uit
3) Meet uw cilinder
4) Noteer de gemeten afmetingen
5) Geef de juiste afmetingen door aan DESTIL

A= ..... mm B= ..... mm C= ..... mm
Din | 1 | 2 | 3 | 4 | *
Knopcilinder JA/NEE *
Indien ja, zit de knop aan kant B / C*

*(doorstrepen en/of omcirkelen wat van toepassing is)

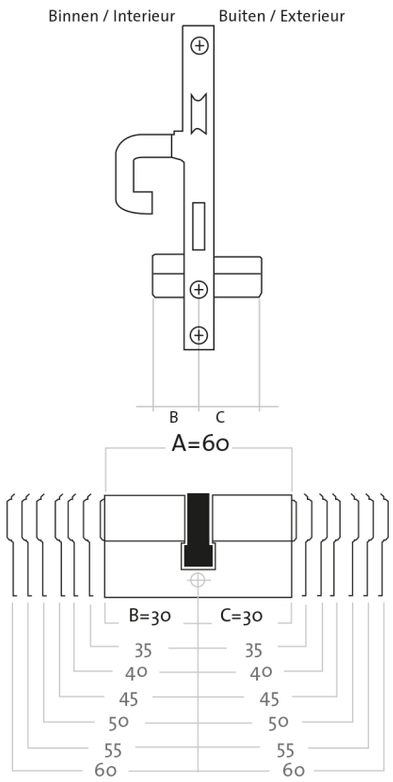

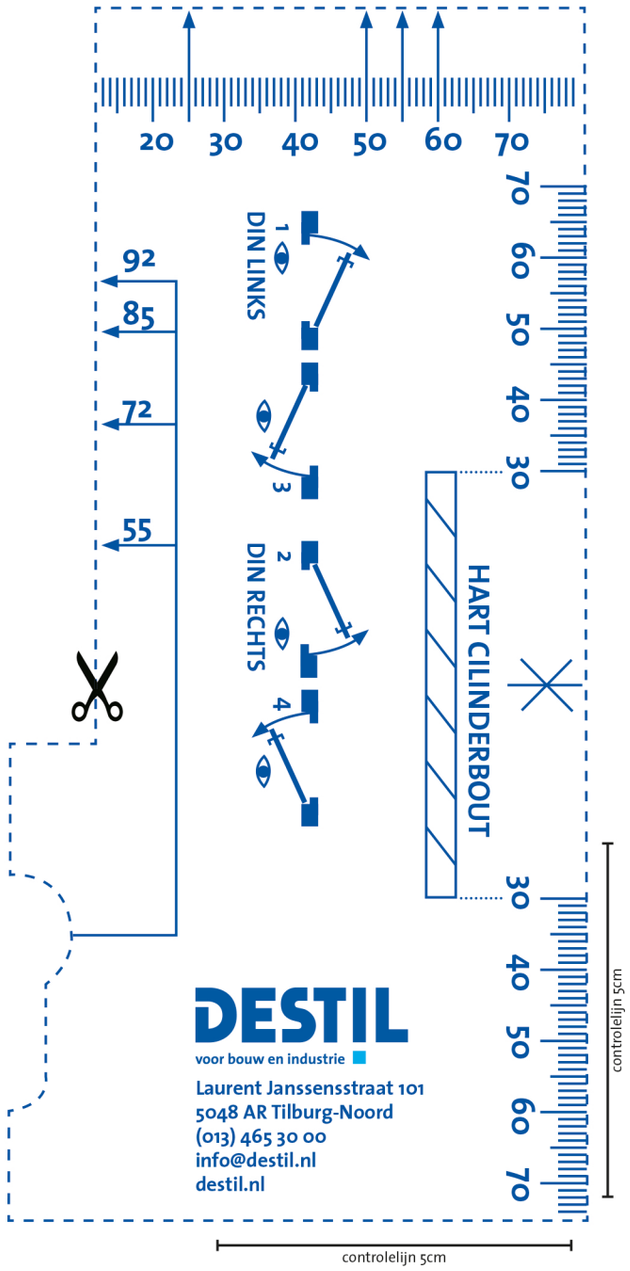

winnen
doen we
samen.

DESTIL voor bouw en industrie sinds 1865
LAMAN DEXIS
Wiek de Laat zorg voor veiligheid